Pando

PVMAV 124-70

Cave à vin intégrable
Built-in wine cooler

A * G **

Système de porte Door opening	Finitions Finishing	Ouverture Door opens to	Référence Product code
Avec poignée With handle	Verre Noir Black glass	Droite / Right	PVMAV 124-70CRR
		Gauche / Left	PVMAV 124-70CRL
	Inox Stainless steel	Droite / Right	PVMAV 124-70XR
		Gauche / Left	PVMAV 124-70XL
PUSH-TO-OPEN	Verre Noir Black glass	Droite / Right	PVMAVP 124-70CRR
		Gauche / Left	PVMAVP 124-70CRL
	Inox Stainless steel	Droite / Right	PVMAVP 124-70XR
		Gauche / Left	PVMAVP 124-70XL

70 300 mm

124 cm Hauteur meuble / Size

2 Section temp. / Temperature zones

Charnière professionnelle " Soft-Close "
Professional German hinge "Soft-Close"

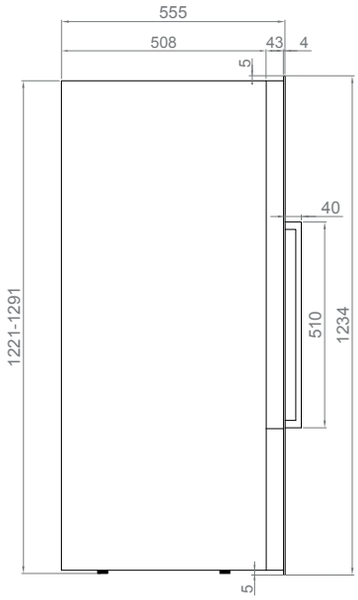

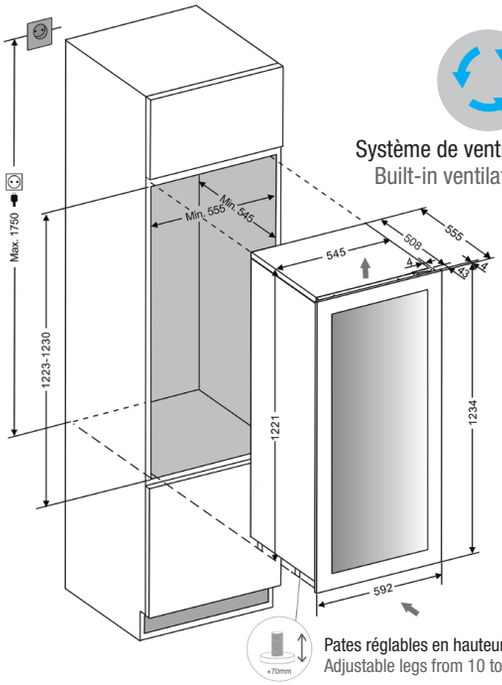

Système de ventilation intégré
Built-in ventilation system

Pates réglables en hauteur de 10 à 70
Adjustable legs from 10 to 70

Fonctionnalités
Product features

Nº de bouteilles (type bordeaux, 0,75 litres)	Number of bottles (bordeaux type 0,75 ltrs)	70
Dimensions	Dimensions	592x1234x559 mm
Sections de froid	Temperature zones	2
Température opérationnelle	Temperature range	+5ºC a +20ºC
Capacité (litres)	Capacity (ltrs)	188
Consommation	Energy consumption	155 KwH/an-year
Niveau sonore	Noise Level	41 db
Filtre à charbon	Carbon filter	Oui / Yes
Compresseur Inverter	Compressor with inverter system	Oui / Yes
Nombre de verres dans la porte	Number of glasses in the door	3

(*) Classification énergétique valable jusqu'au 28/02/2021 - RD UE 1060/2010 / Energy class valid until 28/2/2021 - RD UE 1060/2010
(**) Classification énergétique valable à partir du 1/3/2021 - RD UE 2019/2016 / Energy class valid from 1/3/2021 - RD UE 2019/2016